ADHARA

Downlights suspendidos

ROVASI
Positive Lighting

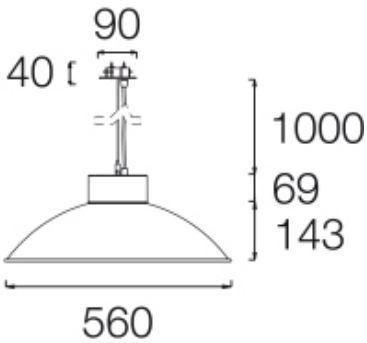

410ADH.01.00

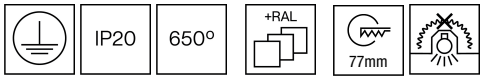

Downlights suspendidos con distribución simétrica de la luz para obtener una iluminación de trabajo o general eficaz.
Pantalla de 560mm de diámetro.
Cuerpo y pantalla de aluminio pintados con pintura líquida con acabado texturado.
Seleccione entre una amplia gama de colores para personalizar la luminaria a la perfección. Tanto si prefiere un solo color , como si se desea crear una combinación única, ofrecemos un abanico de posibilidades. Puede elegir un color RAL para el exterior de la pantalla y combinarlo con varios acabados para el interior. RAL personalizado bajo pedido.
Pantalla desmontable, se puede sustituir fácilmente por otro diseño o acabado.
Luminaria se suministra con 1 metro de cable de suspensión de acero y cable eléctrico negro.
Instalación al techo mediante base de empotramiento con dos puntos de fijación.Fuente de luz no incluida, bombilla recomendada: E27 LED.

Luminaria - Potencia conectada: Max 15 W
Fuente de luz - Flujo luminoso: Retrofit
Fuente de luz - Potencia: Max 15 W
CRI: Retrofit
Temperatura de color: Retrofit
Haz: .º
Factor de fiabilidad del LED a una Ta nominal = 25ºC: F
Grupo de seguridad fotobiológica: 0
El producto contiene una fuente de luz de eficiencia energética clase Retrofit

Equipamiento electrónico
Sin equipamiento
Sin fuente de luz

Actualizable, sustituible, reparable

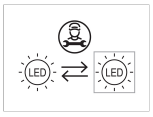

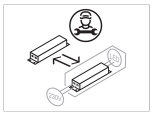

Nota

La tecnología y el rendimiento del LED están en constante evolución. En consecuencia, es necesario validar los datos técnicos con ROVASI para asegurar que siguen siendo vigentes. Los datos actualizados se facilitarán bajo petición. [Fecha última revisión 07.12.2025]

5 años de garantía

CE

BSI Cert ISO 9001:2015 - nºFM 39346
BSI Cert ISO 14001:2015 - nºEMS 554685

ROVASI S.L.
Ronda de la Font Grossa, 15
Pol. Ind. La Gavarra
08540 Centelles | Barcelona
España

Contacto
T. +34 93 881 35 12
T. +34 93 881 37 13
info@rovasi.com
www.rovasi.com

ADHARA
Downlights suspendidos

ROVASI
Positive Lighting

Opciones de color

Cuerpo y pantalla de aluminio pintados con pintura líquida con acabado texturado.
Seleccione entre una amplia gama de colores para personalizar la luminaria a la perfección.

Un único color

1: RAL9010
Blanco Puro texturado

2: RAL9005
Negro Oscuro texturado

13: RAL 1023
Amarillo tráfico texturado

14: RAL 1037
Amarillo Sol texturado

15: RAL 2012
Naranja Salmón texturado

16: RAL 3000
Rojo Vivo texturado

17: RAL 5024
Azul Pastel texturado

18: RAL 5003
Azul Zafiro texturado

19: RAL 6018
Verde Amarillento
texturado

20: RAL 6000
Verde Patina texturado

21: RAL 8001:
Pardo Ocre texturado

22: RAL8016
Caoba texturado

CE

BSI Cert ISO 9001:2015 - nºFM 39346
BSI Cert ISO 14001:2015 - nºEMS 554685

ROVASI S.L.
Ronda de la Font Grossa, 15
Pol. Ind. La Gavarra
08540 Centelles | Barcelona
Spain

Contact
T. +34 93 881 35 12
T. +34 93 881 37 13
info@rovasi.com
www.rovasi.com

ADHARA

Downlights suspendidos

ROVASI
Positive Lighting

Dos colores combinados / exterior e interior

Cuerpo y pantalla de aluminio pintados con pintura líquida con acabado texturado.
Seleccione entre una amplia gama de colores para personalizar la luminaria a la perfección. Puede crear una combinación única, ofrecemos un abanico de posibilidades eligiendo un color RAL para el exterior de la pantalla y combinarlo con varios acabados para el interior.

Acabados del interior.

10: RAL9010
Blanco Puro texturado

20: RAL9005
Negro Oscuro texturado

30: Dorado

40: Cobre

50: Plateado

Algunas sugerencias.

1: RAL9010
Blanco Puro texturado
30: Dorado

2: RAL9005
Negro Oscuro texturado
50: Plateado

17: RAL 5024
Azul Pastel texturado
50: Plateado

20: RAL 6000
Verde Patina texturado
50: Plateado

16: RAL 3000
Rojo Vivo texturado
10: RAL9010
Blanco Puro texturado

2: RAL9005
Negro Oscuro texturado
40: Cobre

16: RAL 3000
Rojo Vivo texturado
30: Dorado

15: RAL 2012
Naranja Salmón texturado
30: Dorado

20: RAL 6000
Verde Patina texturado
40: Cobre

21: RAL 8001:
Pardo Ocre texturado
20: RAL9005
Negro Oscuro texturado

18: RAL 5003
Azul Zafiro texturado
10: RAL9010
Blanco Puro texturado

22: RAL8016
Caoba texturado
30: Dorado

CE

BSI Cert ISO 9001:2015 - nºFM 39346
BSI Cert ISO 14001:2015 - nºEMS 554685

ROVASI S.L.
Ronda de la Font Grossa, 15
Pol. Ind. La Gavarra
08540 Centelles | Barcelona
Spain

Contact
T. +34 93 881 35 12
T. +34 93 881 37 13
info@rovasi.com
www.rovasi.com

COMPOSICIÓN REFERENCIA

ROVASI
Positive Lighting

Estructura de una referencia estándar

Sección producto | Sección fuente de luz y driver

321 | ADH | . | ## | . | 00 | - | I | #### | A

Sección producto | Luminaria con un solo color

| ADH | . | ## | . | 00

- Este código viene dado por ROVASI.
- 3 letras relacionadas con el nombre de la familia del producto. ADHARA como ADH.
- Precedido de un ".", especifica el acabado de la luminaria a elegir entre la lista de 12 acabados estándar. La luminaria entera se suministrará en el color indicado.

Sección producto | Luminaria con dos colores combinados / exterior e interior

| ADH | . | ## | . |

- Este código viene dado por ROVASI. 3 dígitos sobre la posición del producto en la gama
- 3 letras relacionadas con el nombre de la familia del producto. ADHARA como ADH.
- Precedido de un ".", especifica el acabado de la luminaria a elegir entre los 12 acabados estándar. Los elementos exteriores de la luminaria se suministraran en el color especificado.
- Precedido por un ". », especifica el acabado interior de la pantalla a elegir entre los 5 acabados estándar. La parte interior de la pantalla se suministrará en el color especificado.

Sección fuente de luz y driver

- | I | ### | A

- Sección producto. Este código viene dado por ROVASI. Ofrece información sobre la ubicación del driver. I: integrado , R: remoto, T: adaptador para carril
- Este código viene dado por ROVASI y son referentes al módulo LED.
- Opciones equipamiento electrónico
  S: On/Off
  D: DALI-2/switchDIM
  B: Bluetooth- Casambi.

CE

BSI Cert ISO 9001:2015 - nºFM 39346
BSI Cert ISO 14001:2015 - nºEMS 554685

ROVASI S.L.
Ronda de la Font Grossa, 15
Pol. Ind. La Gavarra
08540 Centelles | Barcelona
Spain

Contact
T. +34 93 881 35 12
T. +34 93 881 37 13
info@rovasi.com
www.rovasi.com