ADHARA OUTDOOR

ROVASI
Positive Lighting

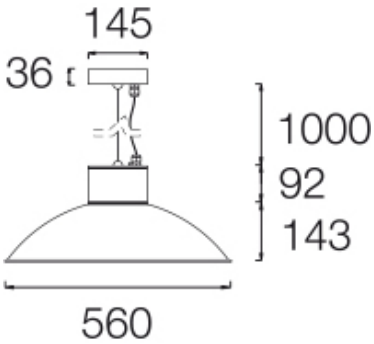

431ADO.04.00-I2131

IP65 | IK10 | 750º | +RAL

Pendelleuchten-Downlights mit symmetrischer Lichtverteilung.
Schutzklasse gegen Staub und Feuchtigkeit: Vollständige IP65.
COB geschützt vor schädlichen mechanischen Einwirkungen: IK10.
Lampenschirm mit 560 mm Durchmesser.
Silikonoptik für die Steuerung und Ausrichtung des Lichts.
Der abnehmbare Lampenschirm kann leicht gegen ein neues Design oder eine neue Oberfläche ausgetauscht werden.
Eingebauter Treiber, eingeschlossen.
Elektronische Optionen für die Beleuchtungssteuerung: DALI-2.
Der in diesem Beleuchtungskörper integrierte Treiber erfüllt die Europäische Richtlinie 2009/125/EC und legt die Flimmergrenzwerte fest: PstLM ≤ 1 und SVM ≤ 0,4.
Temperaturbeständige Silikongummidichtungen.
IP67-Entlüftungsventile zur Reduzierung der Kondensation.
A4 Edelstahl-Verschlussschraube.
Passives Temperaturmanagement: Wärmeableitung durch einen Aluminiumkühlkörper.
Deckenmontage mit oberflächenmontierter zylindrischer Deckenrosette. Geliefert mit 1 Meter Stahlseilaufhängung als Standard und schwarzem Elekronikdraht.
Vorverkabelung mit 1 meter Kabel 3 x 1 mm2.
IP68-Stecker muss separat bestellt werden [Referenz F3.A3 (On/Off) / F3.A5 (DALI-2)].

Leuchten Lichtstrom: 1330lm
Leuchten Anschlussleistung: 11,9 W
Leuchten Lichtausbeute: 112 lm/W
Lichtquelle Lichtstrom: 2145lm
Lichtquelle-Anschlussleistung: 10,66 W
Konstantstromquelle: 350 mA
Farbwiedergabeindex: >80
Ähnlichste Farbtemperatu: 4000K
Farborttoleranz: MacAdam 3
Winkel: 95º
LOR: 62%
Bemessene Lebensdauer der LEDs bei Ta = 25ºC: 60.000h L90B10
Photobiologische Sicherheit Gruppe: 1
Dieses Produkt enthält eine Lichtquelle der Energieeffizienzklasse C

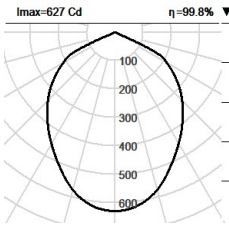

▼M	▼Ø	▼LUX
1	2.2	626
2	4.4	157
3	6.6	70
4	8.8	39
5	11.0	25

96°

Elektronische Ausrüstung
S: On/Off (AC/DC, NOT looping through capable)
D: DALI-2/switchDIM/corridorFUNCTION
B: Bluetooth-Casambi [15m]

*Ein beliebiges vorgenanntes Suffix **-S, -D, -B** zur Referenz hinzufüge, um die gewünschte elektronische Ausrüstung anzugeben.

Aufrüstbar, austauschbar, reparierbar

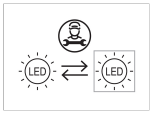

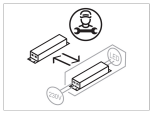

Anmerkung

Die LED-Technologie und Leistungsdaten sind einem ständigen Wandel unterworfen. Aktuelle Details müssen daher bei ROVASI nachgefragt werden, um sicherzustellen, dass die Daten aktuell sind. Aktualisierte Daten werden auf Anfrage bereitgestellt. [Letzte Revision 08.09.2025].

5 jahre garantie

CE

BSI Cert ISO 9001:2015 - nºFM 39346
BSI Cert ISO 14001:2015 - nºEMS 554685

ROVASI S.L.
Ronda de la Font Grossa, 15
Pol. Ind. La Gavarra
08540 Centelles | Barcelona
Spanien

Kontakt
T. +34 93 881 35 12
T. +34 93 881 37 13
info@rovasi.com
www.rovasi.com

ADHARA OUTDOOR

IP65 Pendeleuchten-Downlights

ROVASI
Positive Lighting

Farboptionen

Lampenschirm und Aluminiumgehäuse, beschichtet mit Polyesterpulver mit C4-Behandlung für Korrosionsbeständigkeit und Garantie einer noch längeren Nutzungsdauer. Strukturlack-Finish. Verschiedene RAL-Farboberflächen auf Anfrage erhältlich. C5-M Spezialbeschichtung für hochkorrosive Umgebungen auf Anfrage erhältlich.

Verfügbare Standardfarben

04: RAL 7016
Anthrazitgrau

01: RAL 9010
Reinweißszlig;

07: RAL 9006
Weißszlig;aluminium

02: RAL 9005
Tiefschwarz

80: Corten

BSI Cert ISO 9001:2015 - nºFM 39346
BSI Cert ISO 14001:2015 - nºEMS 554685

ROVASI S.L.
Ronda de la Font Grossa, 15
Pol. Ind. La Gavarra
08540 Centelles | Barcelona
Spain

Contact
T. +34 93 881 35 12
T. +34 93 881 37 13
info@rovasi.com
www.rovasi.com

REFERENZZ USAMMENSETZUNG

ROVASI
Positive Lighting

Aufbau einer Standardreferenz.

Produktbereich							Lichtquelle und Treiberbereich		
321	ADO	.	##	.	00	-	I	####	A

Produktbereich

###	ADO	.	##	.	00

- ### / ADO: Dieser Code wird von ROVASI bereitgestellt.
- ADO: Dieser Code wird von ROVASI bereitgestellt. 3 Buchstaben, die sich auf den Familiennamen beziehen. ADHARA OUTDOOR als ADO.
- ## / 00: Mit einem vorangestellten „.“ wird die Ausführung des Geräts angegeben, die aus der 5 Standardausführungen ausgewählt werden kann. Die gesamte Leuchte wird in der angegebenen Farbe geliefert.

Lichtquelle und Treiberbereich

-	I	###	A

- I: Dieser Code wird von ROVASI bereitgestellt. Bietet Informationen über den Standort des Fahrers.
  I: integriert
- ###: Dieser Code wird von ROVASI bereitgestellt. 3 Ziffern auf dem LED-Modul.
- A: Elektronische Ausstattungsoptionen
  S: On/Off
  D: DALI-2/switchDIM
  B: Bluetooth- Casambi.

CE

BSI Cert ISO 9001:2015 - nºFM 39346
BSI Cert ISO 14001:2015 - nºEMS 554685

ROVASI S.L.
Ronda de la Font Grossa, 15
Pol. Ind. La Gavarra
08540 Centelles | Barcelona
Spain

Contact
T. +34 93 881 35 12
T. +34 93 881 37 13
info@rovasi.com
www.rovasi.com