CAPELLA

Downlights suspendidos

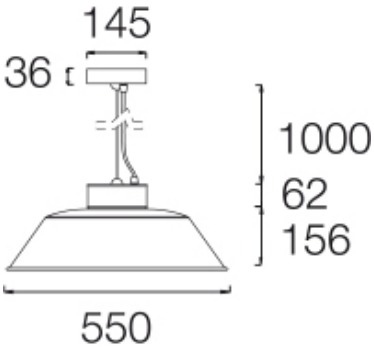

441CPL.01.00-I2175

IP20 | 750º | +RAL

Downlights suspendidos con distribución simétrica de la luz para obtener una iluminación de trabajo o general eficaz.
Pantalla de 550mm de diámetro.
Óptica interior de silicona para controlar y dirigir la luz.
Cuerpo y pantalla de aluminio pintados con pintura líquida con acabado texturado.
Seleccione entre una amplia gama de colores y acabados para personalizar la luminaria a la perfección. Tanto si prefiere un solo color , como si se desea crear una combinación única, ofrecemos un abanico de posibilidades. Puede elegir un color RAL para el exterior de la pantalla y combinarlo con varios acabados para el interior. RAL personalizado bajo pedido.
Pantalla desmontable, se puede sustituir fácilmente por otro diseño o acabado.
Driver integrado en la roseta cilíndrica de superficie.
Opciones electrónicas para la regulación de la luz: DALI-2.
El driver que contiene esta luminaria cumple con la Directiva Europea 2009/125/EC que contempla los límites del parpadeo: PstLM≤1 y SVM≤0,4.
Gestión pasiva de la temperatura: disipación térmica mediante disipador de aluminio.
Luminaria suministrada con 1 metro de cable de suspensión de acero y cable eléctrico negro.
Instalación al techo mediante roseta cilíndrica.

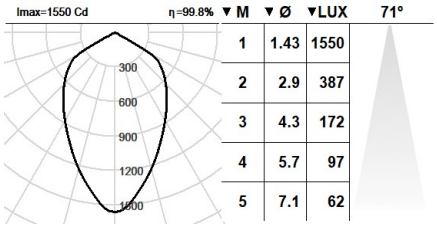

▼M	▼Ø	▼LUX
1	1.43	1550
2	2.9	387
3	4.3	172
4	5.7	97
5	7.1	62

Luminaria - Flujo luminioso: 2460lm
Luminaria - Potencia conectada: 24,2 W
Luminaria - Eficiencia: 102 lm/W
Fuente de luz - Flujo luminoso: 4100lm
Fuente de luz - Potencia: 21,8 W
Corriente Constante: 700 mA
CRI: >80
Temperatura de color: 3000K
Tolerancia Cromática: MacAdam 3
Haz: 71º
LOR: 60%
Factor de fiabilidad del LED a una Ta nominal = 25ºC: 60.000h L90B10
Grupo de seguridad fotobiológica: 1
El producto contiene una fuente de luz de eficiencia energética clase C

Equipamiento electrónico
S: On/Off (AC/DC, NO se puede puentear)
D: DALI-2/switchDIM/corridorFUNCTION

*Añadir cualquiera de los sufijos **-S, -D** después de la referencia para indicar su elección de equipo electrónico.

Actualizable, sustituible, reparable

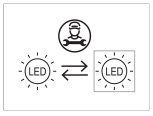

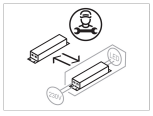

Nota

La tecnología y el rendimiento del LED están en constante evolución. En consecuencia, es necesario validar los datos técnicos con ROVASI para asegurar que siguen siendo vigentes. Los datos actualizados se facilitarán bajo petición. [Fecha última revisión 25.07.2025]

5 años de garantía

BSI Cert ISO 9001:2015 - nºFM 39346
BSI Cert ISO 14001:2015 - nºEMS 554685

ROVASI S.L.
Ronda de la Font Grossa, 15
Pol. Ind. La Gavarra
08540 Centelles | Barcelona
España

Contacto
T. +34 93 881 35 12
T. +34 93 881 37 13
info@rovasi.com
www.rovasi.com

CAPELLA
Downlights suspendidos

ROVASI
Positive Lighting

Opciones de color

Cuerpo y pantalla de aluminio pintados con pintura líquida con acabado texturado.
Seleccione entre una amplia gama de colores para personalizar la luminaria a la perfección.

Un único color

1: RAL9010
Blanco Puro texturado

2: RAL9005
Negro Oscuro texturado

13: RAL 1023
Amarillo tráfico texturado

14: RAL 1037
Amarillo Sol texturado

15: RAL 2012
Naranja Salmón texturado

16: RAL 3000
Rojo Vivo texturado

17: RAL 5024
Azul Pastel texturado

18: RAL 5003
Azul Zafiro texturado

19: RAL 6018
Verde Amarillento
texturado

20: RAL 6000
Verde Patina texturado

21: RAL 8001:
Pardo Ocre texturado

22: RAL8016
Caoba texturado

CE

BSI Cert ISO 9001:2015 - nºFM 39346
BSI Cert ISO 14001:2015 - nºEMS 554685

ROVASI S.L.
Ronda de la Font Grossa, 15
Pol. Ind. La Gavarra
08540 Centelles | Barcelona
Spain

Contact
T. +34 93 881 35 12
T. +34 93 881 37 13
info@rovasi.com
www.rovasi.com

CAPELLA

Downlights suspendidos

ROVASI
Positive Lighting

Dos colores combinados / exterior e interior

Cuerpo y pantalla de aluminio pintados con pintura líquida con acabado texturado.
Seleccione entre una amplia gama de colores para personalizar la luminaria a la perfección. Puede crear una combinación única, ofrecemos un abanico de posibilidades eligiendo un color RAL para el exterior de la pantalla y combinarlo con varios acabados para el interior.

Acabados del interior.

10: RAL9010
Blanco Puro texturado

20: RAL9005
Negro Oscuro texturado

30: Dorado

40: Cobre

50: Plateado

Algunas sugerencias.

1: RAL9010
Blanco Puro texturado
30: Dorado

2: RAL9005
Negro Oscuro texturado
50: Plateado

17: RAL 5024
Azul Pastel texturado
50: Plateado

20: RAL 6000
Verde Patina texturado
50: Plateado

16: RAL 3000
Rojo Vivo texturado
10: RAL9010
Blanco Puro texturado

2: RAL9005
Negro Oscuro texturado
40: Cobre

16: RAL 3000
Rojo Vivo texturado
30: Dorado

15: RAL 2012
Naranja Salmón texturado
30: Dorado

20: RAL 6000
Verde Patina texturado
40: Cobre

21: RAL 8001:
Pardo Ocre texturado
20: RAL9005
Negro Oscuro texturado

18: RAL 5003
Azul Zafiro texturado
10: RAL9010
Blanco Puro texturado

22: RAL8016
Caoba texturado
30: Dorado

CE

BSI Cert ISO 9001:2015 - nºFM 39346
BSI Cert ISO 14001:2015 - nºEMS 554685

ROVASI S.L.
Ronda de la Font Grossa, 15
Pol. Ind. La Gavarra
08540 Centelles | Barcelona
Spain

Contact
T. +34 93 881 35 12
T. +34 93 881 37 13
info@rovasi.com
www.rovasi.com

COMPOSICIÓN REFERENCIA

ROVASI
Positive Lighting

Estructura de una referencia estándar

Sección producto | Sección fuente de luz y driver

321 CPL . ## . 00 - I #### A

Sección producto | Luminaria con un solo color

CPL . ## . 00

- ### → Este código viene dado por ROVASI.
- CPL → 3 letras relacionadas con el nombre de la familia del producto. CAPELLA como CPL.
- ## → Precedido de un ".", especifica el acabado de la luminaria a elegir entre la lista de 12 acabados estándar. La luminaria entera se suministrará en el color indicado.

Sección producto | Luminaria con dos colores combinados / exterior e interior

CPL . ## .

- ### → Este código viene dado por ROVASI.
- CPL → 3 letras relacionadas con el nombre de la familia del producto. CAPELLA como CPL.
- ## (exterior) → Precedido de un ".", especifica el acabado de la luminaria a elegir entre los 12 acabados estándar. Los elementos exteriores de la luminaria se suministraran en el color especificado.
- ## (interior) → Precedido por un ". », especifica el acabado interior de la pantalla a elegir entre los 5 acabados estándar. La parte interior de la pantalla se suministrará en el color especificado.

Sección fuente de luz y driver

- I ### A

- I → Sección producto. Este código viene dado por ROVASI. Ofrece información sobre la ubicación del driver.
  I: integrado , R: remoto, T: adaptador para carril
- ### → Este código viene dado por ROVASI y son referentes al módulo LED.
- A → Opciones equipamiento electrónico
  S: On/Off
  D: DALI-2/switchDIM
  B: Bluetooth- Casambi.

CE

BSI Cert ISO 9001:2015 - nºFM 39346
BSI Cert ISO 14001:2015 - nºEMS 554685

ROVASI S.L.
Ronda de la Font Grossa, 15
Pol. Ind. La Gavarra
08540 Centelles | Barcelona
Spain

Contact
T. +34 93 881 35 12
T. +34 93 881 37 13
info@rovasi.com
www.rovasi.com