TOP

Downlights suspendus

ROVASI
Positive Lighting

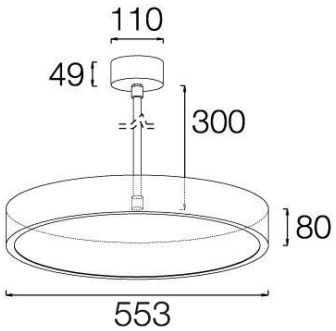

109TOP.1.02-I1055

IP20 | 700º | +RAL | 5.47Kg

Downlights suspendus avec distribution symétrique de la lumière pour obtenir un efficace éclairage d'ambiant.
Conception circulaire de 553mm de diamètre.
Profilé en aluminium d'une seule pièce avec peinture en poudre disponible avec différentes finitions, RAL adapté aux besoins du client sur demande.
Diffuseur en PMMA opale de 3mm d'épaisseur.
Carte de circuit imprimé de grande efficacité énergétique.
Driver intégré dans le corps du luminaire. Options électroniques standard pour le contrôle de l'éclairage: DALI-2.
Le driver dont est équipé ce luminaire satisfait à la directive européenne 2009/125/CE qui établit les limites de papillotement : PstLM ≤ 1 et SVM ≤ 0,4.
Batterie 3 heures disponible en option (modification des dimensions nécessaire).
Gestion passive de la température: dissipation thermique via le corps du luminaire en lui-même.
Montage au plafond par cache-piton cylindrique. Tige métallique d'1 mètre de longueur personnalisable sur demande, longueur minimum 300mm.
TOP peut être combinée avec la ligne d'apparents LEDA ou les luminaires encastrés KUU et CANDRA pour réaliser un effet uniforme.

Luminaire - Flux lumineux: 4816lm
Luminaire - Puissance connectée: 32.73 W
Luminaire - Efficacité: 147 lm/W
Source lumineuse - Flux lumineux: 5535lm
Source lumineuse - Puissance: 30 W
Courant Constant: 250 mA
IRC: >80
Température de couleur: 3000K
Tolérance Chromatique: MacAdam 3
Faisceau: 106º
LOR: 87%

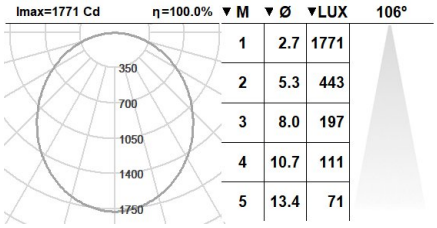

▼M	▼Ø	▼LUX
1	2.7	1771
2	5.3	443
3	8.0	197
4	10.7	111
5	13.4	71

Facteur de fiabilité des LED à Ta nominale = 25ºC: L80B10 >50000h
UGR: <19 sous les paramètres indiqués ci-dessous
Chambre de dimensions X=4H/8H
Réflectance 20% | 50% | 70%
Distance entre appareils = 0.45m
Groupe de sécurité Photobiologique: 1
Ce produit contient une source lumineuse de classe d'efficacité énergétique C

Equipement électronique

S: On/Off (AC/DC)
SE: On/Off (AC/DC) + Batterie 3h
D: DALI-2/switchDIM/corridorFUNCTION
DE: DALI-2/switchDIM + Batterie 3h
DDE: DALI-2/switchDIM+ Batterie 3 heures (DALI)
B: Bluetooth-Casambi

*Rajoutez quelqu' un des suffixes ci-dessus **-S, -SE, -D, -DE, -DDE, -B** après la référence à fin d'indiquer votre choix d'équipement électronique.

Finitions

1: RAL9010: Blanc Pur, **2:** RAL9005: Noir Foncé, **4:** RAL7016: Gris Anthracite, **7:** RAL9006: Aluminium Blanc

Évolutive, Remplaçable, Réparable

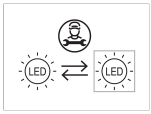

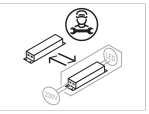

Note

La technologie LED et les données de performance évoluent constamment. Ces informations doivent doncs être validées avec ROVASI afin d'assurer qu'elles restent toujours actualisées. Les données mises à jour seront fournies sur demande. [Dernière révision 06.06.2025]

5 ans de garantie

CE

BSI Cert ISO 9001:2015 - nºFM 39346
BSI Cert ISO 14001:2015 - nºEMS 554685

ROVASI S.L.
Ronda de la Font Grossa, 15
Pol. Ind. La Gavarra
08540 Centelles | Barcelona
Espagne

Contacte
T. +34 93 881 35 12
T. +34 93 881 37 13
info@rovasi.com
www.rovasi.com