TOP

Downlights suspendidos

ROVASI
Positive Lighting

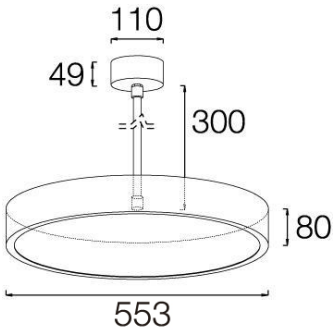

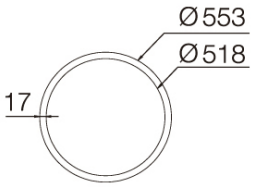

109TOP.1.02-I1056

IP20 | 700º | +RAL | 5.47Kg

Downlights suspendido con distribución simétrica de la luz para obtener una iluminación eficaz de ambiente.
Diseño circular de 553mm de diámetro.
Perfil de aluminio pintado en polvo disponible en distintos colores, RAL personalizado bajo pedido.
Difusor de PMMA opal de 3mm.
Placa de circuito impreso de alta eficiencia energética.
Driver integrado en el cuerpo de la luminaria incluido.
Opciones electrónicas para el control de la iluminación: DALI-2.
El driver que contiene esta luminaria cumple con la Directiva Europea 2009/125/EC que contempla los límites del parpadeo: PstLM≤1 y SVM≤0,4.
Batería 3 horas disponible como opción (variación de la dimensiones requerida).
Gestión pasiva de la temperatura: disipación térmica mediante el mismo cuerpo de la luminaria.
Instalación en techo mediante roseta cilíndrica. Suspensión de 1 metro de varilla metálica pintada del mismo color que la luminaria. Longitud de la tija personalizable, medida mínima 300mm.
TOP se puede combinar con la línea de luminarias empotrables KUU y CANDRA y con las luminarias aparentes LEDA para conseguir un efecto uniforme.

Luminaria - Flujo luminioso: 4837lm
Luminaria - Potencia conectada: 32.73 W
Luminaria - Eficiencia: 148 lm/W
Fuente de luz - Flujo luminoso: 5560lm
Fuente de luz - Potencia: 30 W
Corriente Constante: 250 mA
CRI: >80
Temperatura de color: 4000K
Tolerancia Cromática: MacAdam 3
Haz: 106º
LOR: 87%
Vida útil media: 50000h
Factor de fiabilidad: L80B10 >50000h
UGR: <19 bajo los parámetros indicados a continuación
Habitación de dimensiones X=4H/8H
Reflectancia 20% | 50% | 70%
Distancia entre luminarias = 0.45m
Grupo de seguridad fotobiológica: 1
El producto contiene una fuente de luz de eficiencia energética clase C

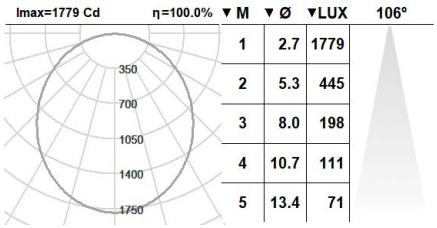

▼M	▼Ø	▼LUX
1	2.7	1779
2	5.3	445
3	8.0	198
4	10.7	111
5	13.4	71

Equipamiento electrónico

S: On/Off (AC/DC)
SE: On/Off (AC/DC) + Batería 3h
D: DALI-2/switchDIM/corridorFUNCTION
DE: DALI-2/switchDIM + Batería 3h
DDE: DALI-2/switchDIM+ Batería 3 horas (DALI)
B: Bluetooth-Casambi

*Añadir cualquiera de los sufijos **-S, -SE, -D, -DE, -DDE, -B** después de la referencia para indicar su elección de equipo electrónico.

Acabados

1: RAL9010: Blanco Puro, **2:** RAL9005: Negro Oscuro, **4:** RAL7016: Gris Antracita, **7:** RAL9006: Aluminio Blanco

Actualizable, sustituible, reparable

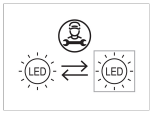

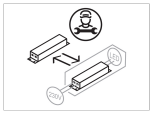

Nota

La tecnología y el rendimiento del LED están en constante evolución. En consecuencia, es necesario validar los datos técnicos con ROVASI para asegurar que siguen siendo vigentes. Los datos actualizados se facilitarán bajo petición. [Fecha última revisión 30.04.2025]

5 años de garantía

CE

BSI Cert ISO 9001:2015 - nºFM 39346
BSI Cert ISO 14001:2015 - nºEMS 554685

ROVASI S.L.
Ronda de la Font Grossa, 15
Pol. Ind. La Gavarra
08540 Centelles | Barcelona
España

Contacto
T. +34 93 881 35 12
T. +34 93 881 37 13
info@rovasi.com
www.rovasi.com